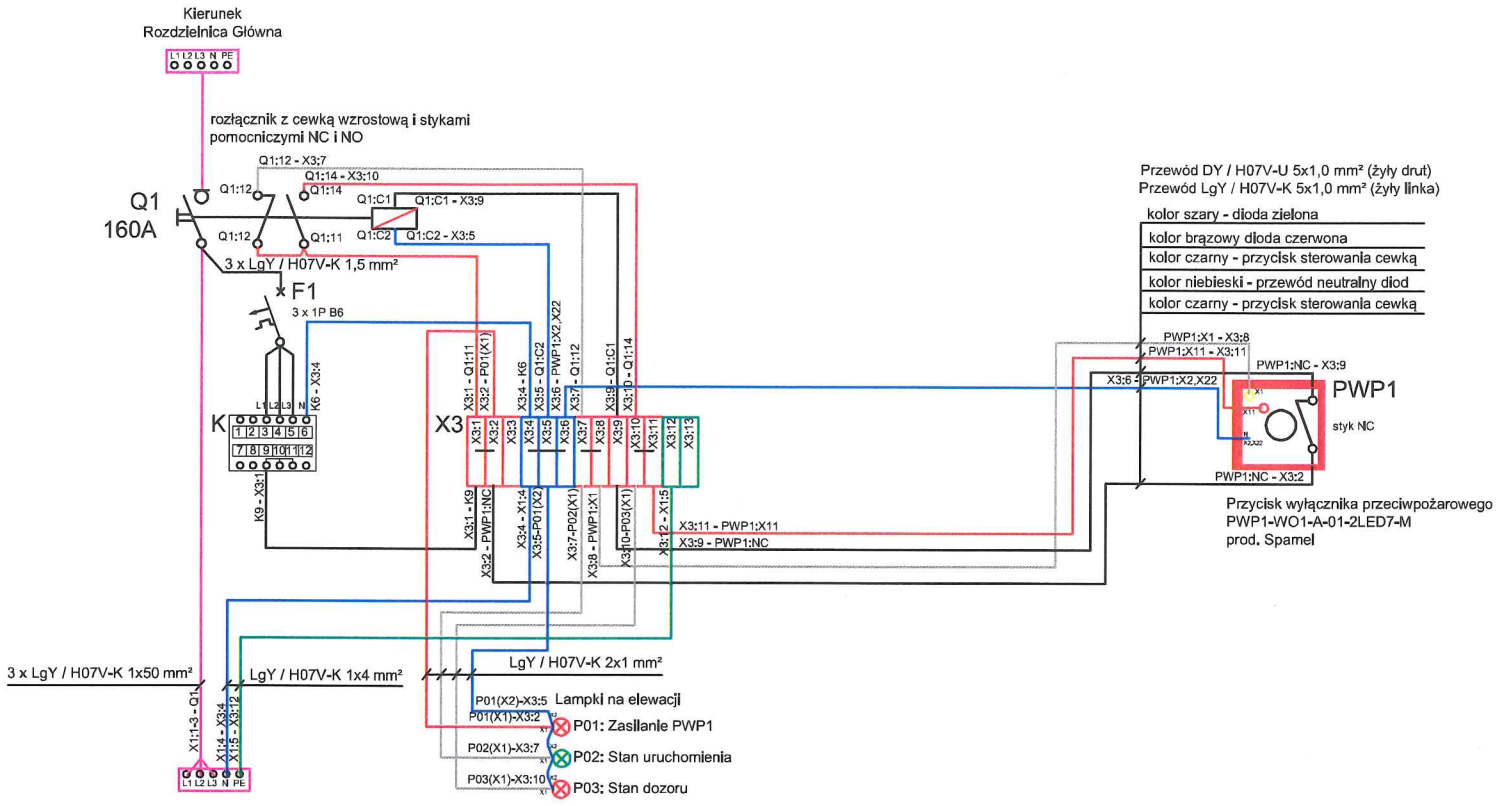

Q1 - rozłącznik 160A
F1 - zabezpieczenie
K - automatyczny przełącznik faz PF431
X3 - listwa zaciskowa ZUG

„Spamel" PWP1-UWS160

Przeciwpożarowy wyłącznik prądu - zestaw -
Urządzenie wykonawcze i uruchamiająco-sygnalizujące typu:
PWP1-UWS160 (160A)

SCHEMAT MONTAŻOWY

Data: 05-2025

Rys. nr 03